SelfPay 860

Készpénz kezelése	
Akár 8 kifizetés / perc	
Forgalom / Sebesség	●●●●○
Napi tranzakciók	100–300
MyCashmatic app	
Sertifikalar	CE / RoHS / UL
Nyitva	HU
Valuta	HUF Ft



Rev. - 2026_11_12

CASHMATIC

A Cashmatic SelfPay 860 optimalizálja a készpénzben történő fizetések kezelését, gyorsabbá téve a pénztári pontot a visszajáró automatikus kiadásával.

Funkcionális, praktikus és megbízható, kiváló teljesítményt nyújt a folyamatok kezelésének kapacitása, a készpénz be- és kiadási sebességének terén.

Alkalmas minden kereskedelmi tevékenységhez.

SP 860: gyors és megbízható

Méretek (cm)

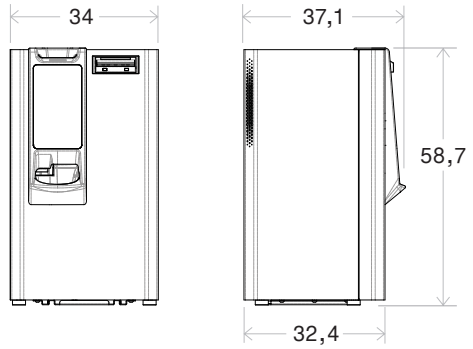

Súly Kb. 37kg

Fizetés sebessége
akár 8 kifizetés / perc

Ajánlott napi tranzakciók
kb. 100 és 300 között / nap

Lemezszínek
- ○ RAL9010
- ● RAL9005

Gépek kezelése és vezérlése
offline: Standalone Mode (USB CDC mode)
online: app ***MyCashmatic***

Google Play
App Store

Csatlakozások
RJ45 [ETH]
USB (Plug&play/CDC)

Kijelző
7”-es kapacitív színes érintőképernyő

Hardver előfeltételek
Szünetmentes tápegység

Szoftveres előfeltételek
Kompatibilis vállalatirányítási szoftver
Webböngésző

Betáplálás
24V DC - 240W

Működési hőmérséklet
10°C – 35°C

Műszaki adatok

Érmekezelés

		Elfogadott érmék:	***Kiadott érmék:***
1500	Érmekapacitás (A keveréktől függően változó)	Ft 5 10 20 50 100 200	az elfogadottak közül minden méret
15	Ömlesztett érmebetöltés		

Bankjegykezelés

Bemenet Egyszerre 1 bankjegy

Kimenet Egyszerre 1 bankjegy

		Elfogadott bankjegyek:	***Kiadott bankjegyek:***
4	Bankjegy-újrahasznosítók	Ft 500 1 000 2 000 5 000 10 000 20 000	max 4 méret az elfogadottak közül kiválasztva
120	bankjegy forgásban 30×4 méret (önműködő készpénz-készlet)		

Cashbox kapacitása
Akár 400 bankjegyig

Kombinációk / Modularitás

Készpénz

* DRAWER (pénzérme pénztár) bármelyik itt található konfigurációhoz hozzáadható



SP 860

*Drawer8



SP 860

Alacsony, mozgó stand (M-L)



SP 860

Rögzített stand (F8)

Elektromos + Készpénz *Hibrid*



VP 17 Desk
SP 860
Alacsony, mozgó stand (M-L)



VP 17 Desk/22 Desk
SP 860
Rögzített stand (F8)



VP 27/32
SP 860
Rögzített stand (F8)